# 歩車道境界ブロック　Ｈ１５０ＬＢ端部　１ｍ

側面図 S= 1:20

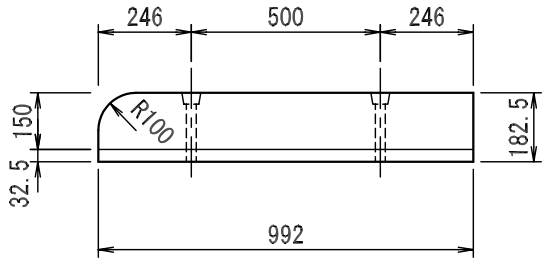


断面図 S= 1:20

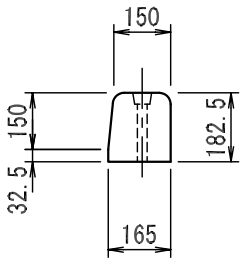


平面図 S= 1:20

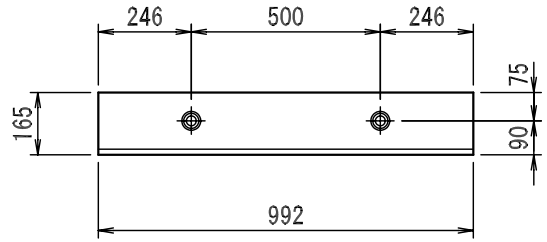


組合せ図

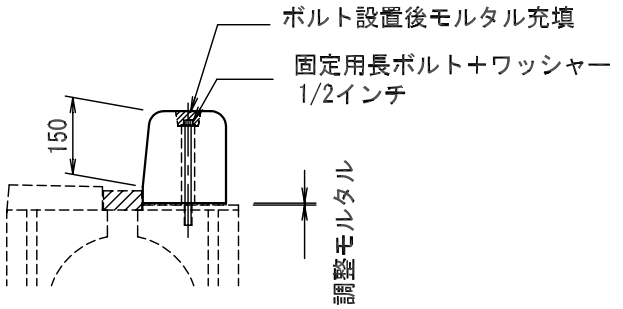


＊円型水路側面と境界ブロックの背面は同一面ではない。

| 図面名称 | 境界ブロック構造図 | 規格 | H150LB端部 1m | 縮尺 | 図示 | 作図 | 徳田 | ソイル工業株式会社 |
|---|---|---|---|---|---|---|---|---|